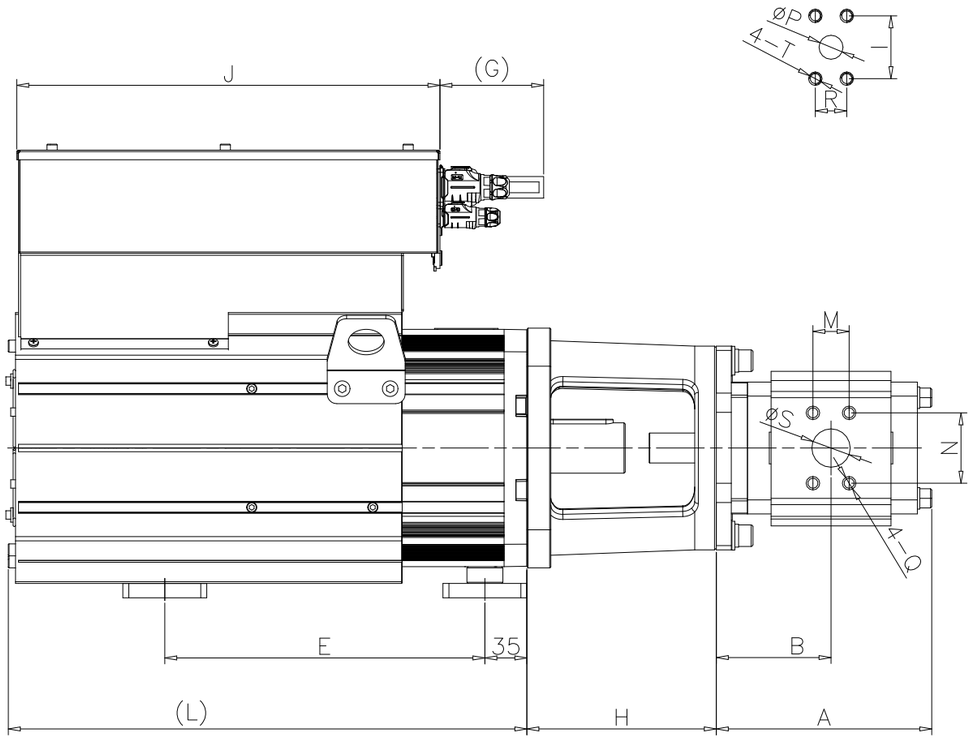

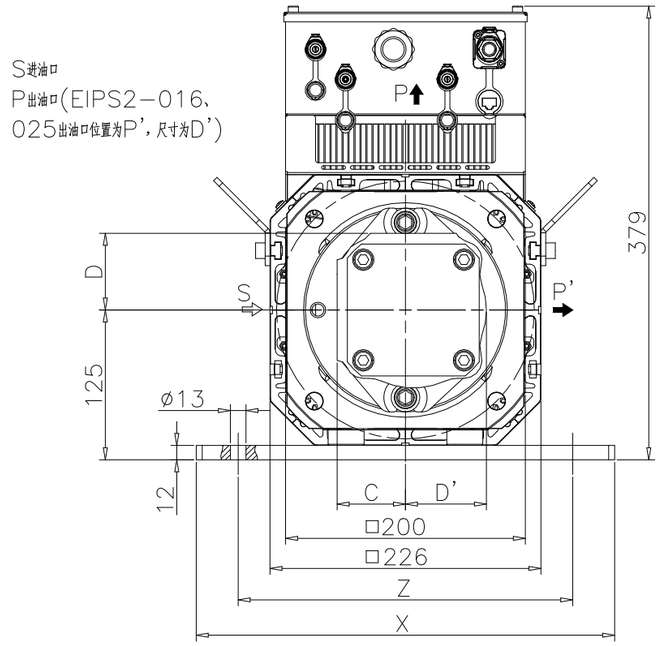

型 号	L	E	X	Z	J	G
1ED_IDMK1BA_KNVR3N3K	434.5	267	324	254	353	86.5
1ED_IDMK5BA_KNVR3N3K	470.5	290				
1ED_IDMK8BA_KNVR3N3K	506.5	330	349	279		
1ED_IDMJ2BA_KNVR3N3K	539.5	372			435	113.5

配合油泵	A	B	C	D	H	M	N	Q	S	R	I	T	P
EIPS2-016	125.6	72.5	52.5	52.5	158	28.28	28.28	M6x12L	20	24.75	24.75	M6x12L	12
EIPS2-025	144.6	82				38.89	38.89	M8x12L	26				
EIPC3-032	153.7	83.2	57	64		30.2	58.7	M10x17L	32	22	47.5	M10x17L	18
EIPC3-040	164.7	88.7				30.2	58.7	M10x17L	32	26.2	52.4	M10x17L	20
EIPC3-050	178.7	95.7											
EIPC3-063	197.7	104.7	67.5	64		42.9	77.8	M12x22L	50.8	26.2	52.4	M10x17L	25.4
EIPC5-080	180.5	92.5	75	75.5	185	42.9	77.8	M12x20L	51	31.8	66.7	M14x24L	31.8
EIPC5-100	196.5	100.5				88.9	50.8	M12x20L	66.5				

記號	內容	設變編號	日期

編號	規格或名稱	數量	材質	版本
		1		V1

TECHMATION 宁波弘讯科技股份有限公司

校核	潘沽城	20230401	比例	1/1	第 3 角法	圖名	KM驱电一体机+ECKERLE泵 安装尺寸图(卧式安装)
繪圖	吕素祥	20230401	單位	mm		機型	
						圖號	

*外形以实物为准