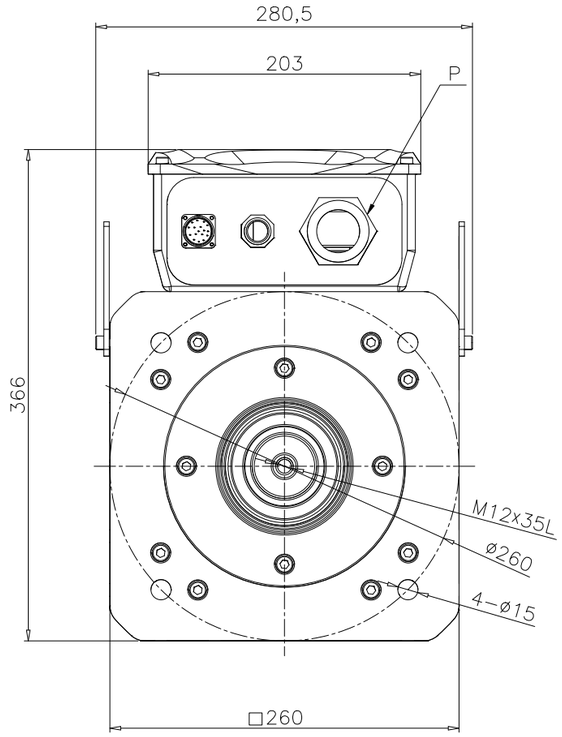

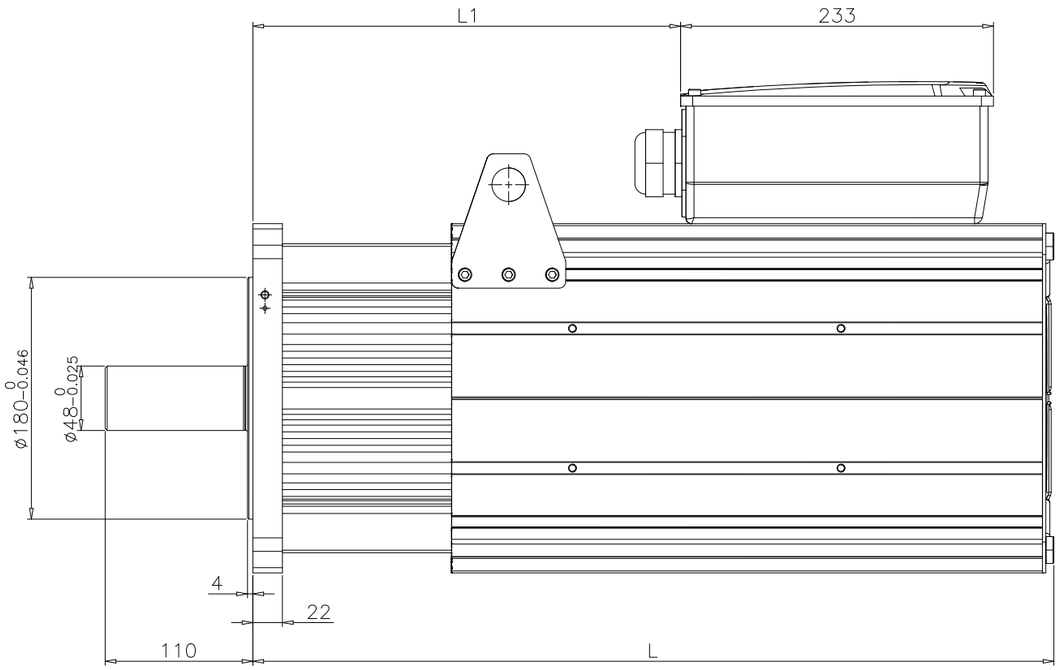

料　号	L	L1	P
665H28FB_ONVJ6CN	597	318.5	PG36(22-32mm)
665H33FB_ONVJ6CN	647	368.5	PG36(22-32mm)
665H38FB_ONVJ6CN	697	393.5	PG42(32-38mm)
665H46FB_ONVJ6CN	747	433.5	PG48(37-44mm)

*外形以实物为准

										V1
					編號	規 格 或 名 稱		數量	材 質	版 本
△2					TECHMATION	宁 波 弘 讯 科 技 股 份 有 限 公 司				
△1										
記 號	內 容			設變編號	日 期					
校 核	潘洁城	20230721	比 例	1/1	第 3 角法	圖 名	电机安装尺寸图	機 型		
繪 圖	吕素祥	20230721	單 位	mm				圖 號	665HXXFB_ONVJ6CN	

编号：MAP202308022997