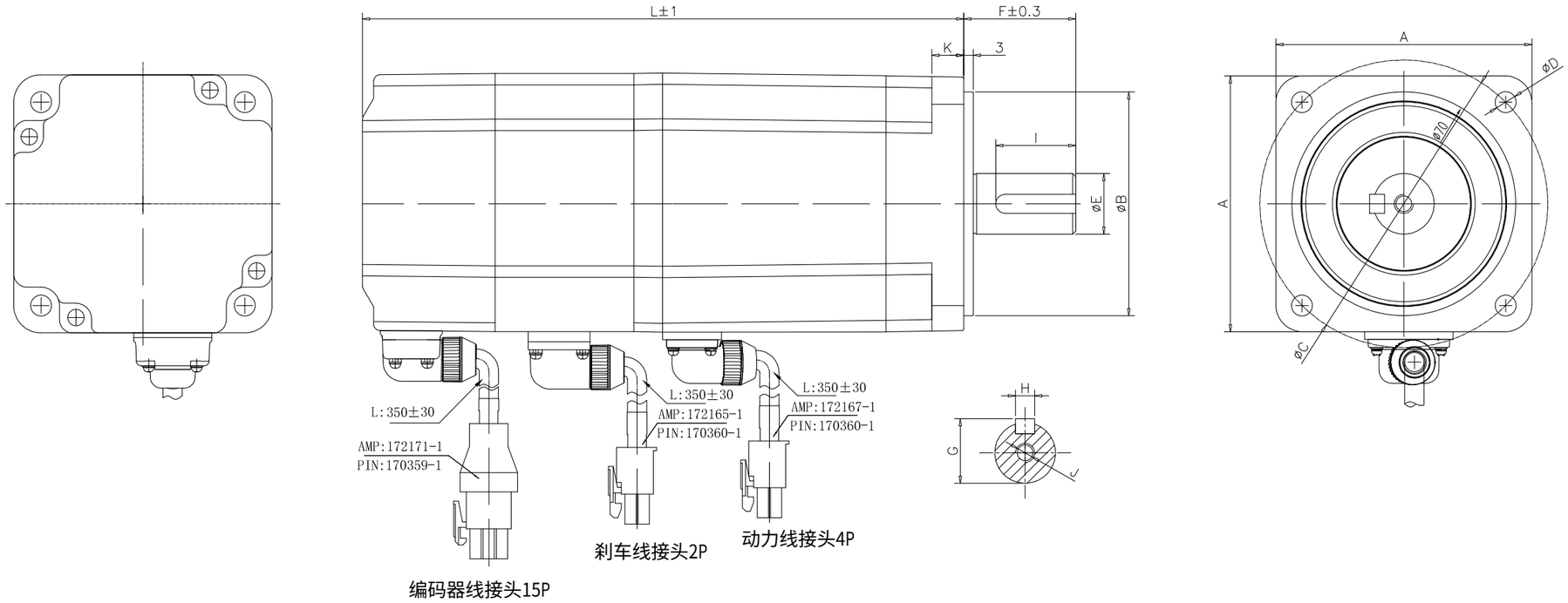

	A	B	C	D	E	F	G	H	I	J	K	L
665KS4AG_KNPI9XN	60	$50^{-0.01}_{-0.03}$	70	5.5	$14^{0}_{-0.018}$	30	$16.1^{0}_{-0.1}$	$5^{-0.005}_{-0.02}$	25	M5*10	8.5	143
665KS4AG_KNPI9XB												184
665KS5AG_KNPIAXN	80	$70^{-0.01}_{-0.03}$	90	6.6	$19^{0}_{-0.021}$	35	$21.5^{0}_{-0.1}$	$6^{-0.005}_{-0.02}$	25	M5*10	10	144.6
665KS5AG_KNPIAXB												181
665KS7AG_KNPIAXN	80	$70^{-0.01}_{-0.03}$	90	6.6	$19^{0}_{-0.021}$	35	$21.5^{0}_{-0.1}$	$6^{-0.005}_{-0.02}$	25	M5*10	10	163.5
665KS7AG_KNPIAXB												205.9

							1		V1
				編號	規 格 或 名 稱		數量	材 質	版 本
				TECHMATION	宁 波 弘 讯 科 技 股 份 有 限 公 司				
記 號	內 容		設變編號	日 期					
校 核	潘浩城	20230603	比 例	1/4	第 3 角法	圖 名	Z系列电机	機 型	
繪 圖	吕素祥	20230603	單 位	mm				圖 號	665KSXAG_KNPIXXX

编号：MAP202306052946