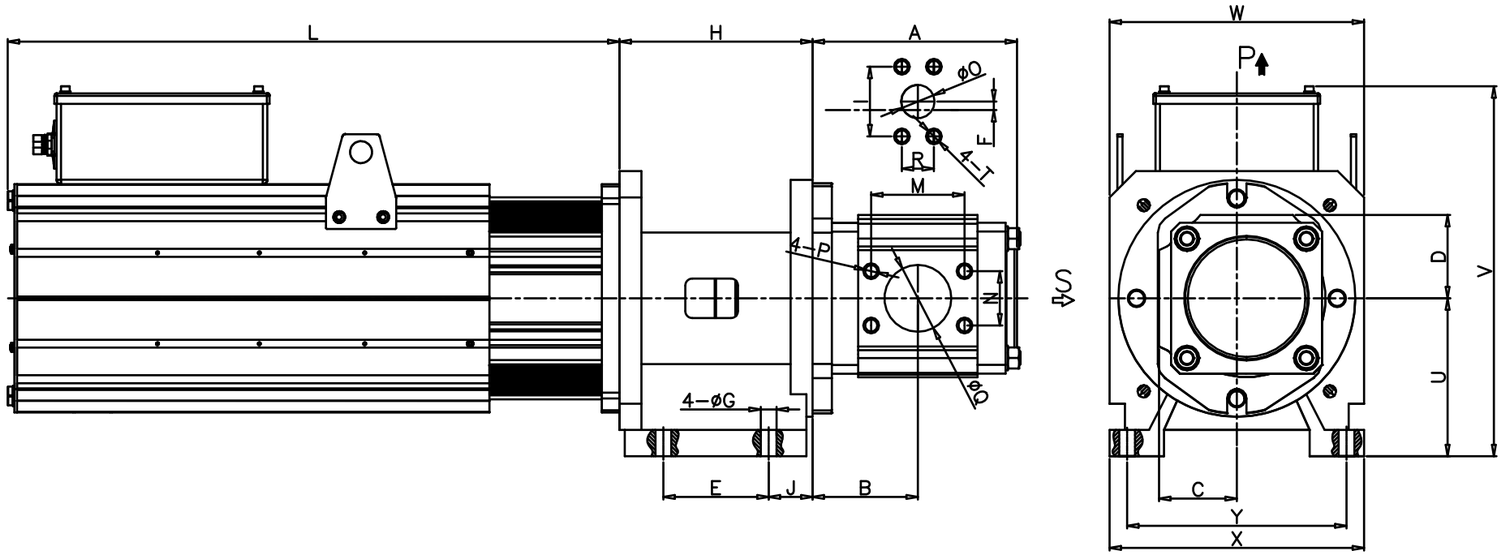

S为进油口，P为出油口
进出油口90°

马达型号	L
665K23BX_KNUR6EN	546.6
665K28BX_KNUR6EN	596.6
665K33BX_KNUR6EN	646.6
665K38BX_KNUR6EN	696.6

*X代表转数，不影响尺寸

配合油泵	A	B	C	D	E	G	H	J	U	V	W	X	Y	M	N	P	Q	R	I	T	O	F
EIPC5-080	180.5	92.5	75	75.5	120	18	215	45	180	421.5	290	290	250	42.9	77.8	M12x20	51	31.8	66.7	M14x24	31.8	8.3
EIPC5-100	196.5	100.5	75	75.5	120	18	215	45	180	421.5	290	290	250	88.9	50.8	M12x20	66.5	31.8	66.7	M14x24	31.8	8.3
EIPC6-125	212	109.5	88.6	94.9	120	18	220	50	180	421.5	290	290	250	88.9	50.8	M12x22	63.5	36.5	79.4	M16x27	38.1	9.8
EIPC6-160	233	120	88.6	94.9	120	18	220	50	180	421.5	290	290	250	106.4	61.9	M16x25	76.2	36.5	79.4	M16x27	38.1	9.8

*外形以实物为准

記號	內容	設變編號	日期
1			

校核	潘洁城	20211229	比例		第3角法
繪圖	吕素祥	20211229	單位	mm	

編號	規格或名稱	數量	材質	版本
				V1

TECHMATION 宁波弘讯科技股份有限公司

圖名 KM21-F+ECKERLE安装尺寸图

機型

圖號 665KXXBX_KNUR6E+ECKERLE

编号：MAP202201062568