EIPH6系列油泵安装尺寸图

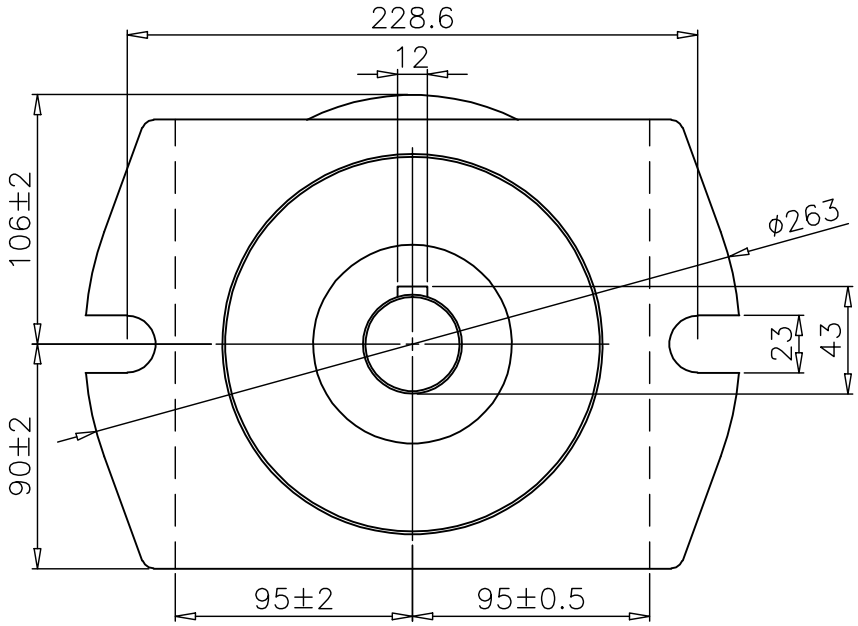

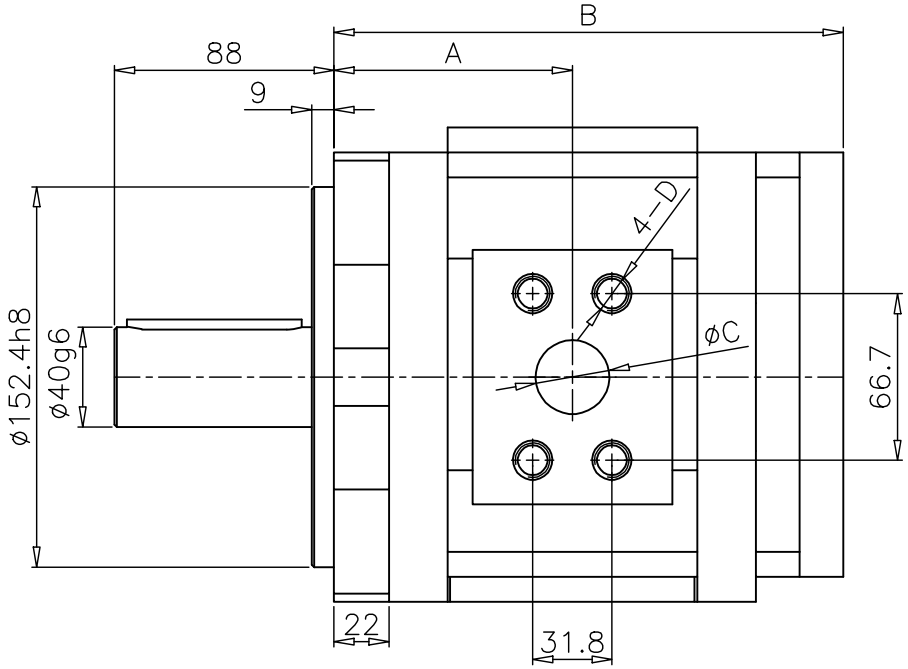

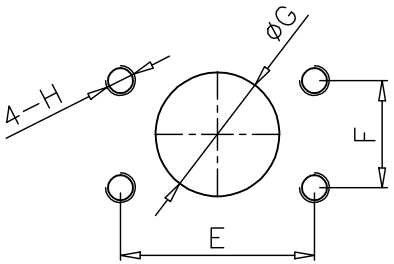

	A	B	C	D	E	F	G	H
EIPH6-080	95.5	204	30	M14X25L	77.8	42.9	50	M12X25L
EIPH6-100	102	217	30	M14X25L	77.8	42.9	50	M12X25L
EIPH6-125	109.5	232	30	M14X25L	77.8	42.9	50	M12X25L
EIPH6-160	132	277	30	M14X25L	88.9	50.8	65	M12X25L

記號	內容	設變編號	日期

校核		比例		第 3 角法
繪圖		單位	mm	

編號	規格或名稱	數量	材質	版本

宁波弘讯科技股份有限公司

圖名	EIPH6油泵安装尺寸图	機型	
		圖號	