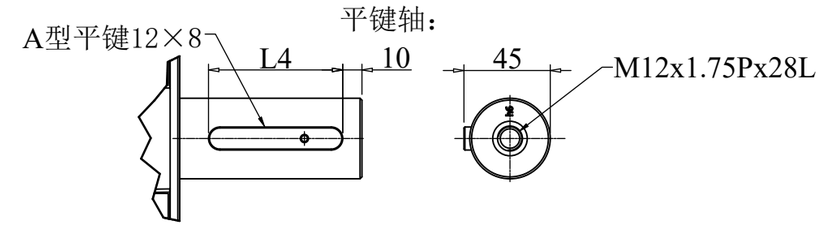


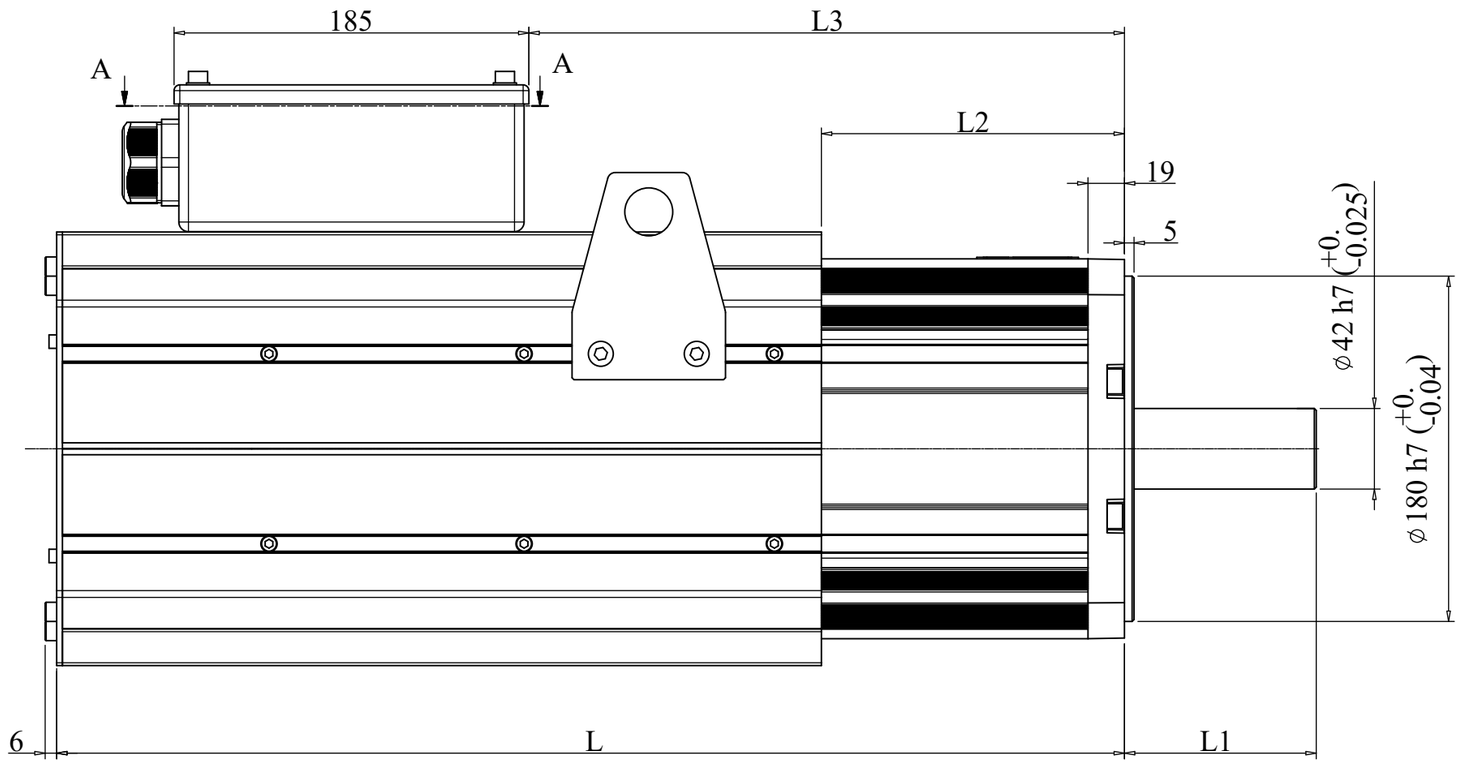


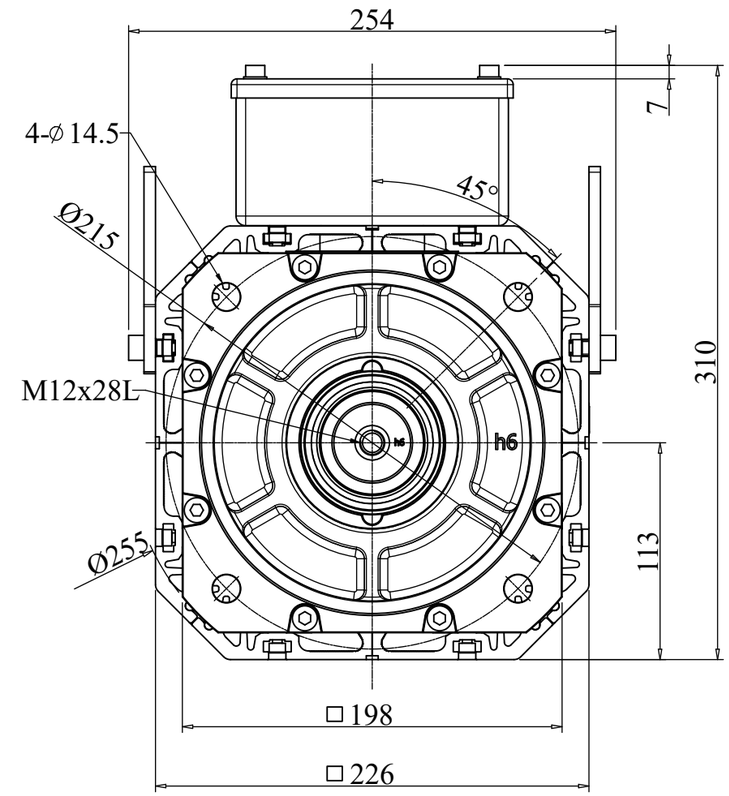


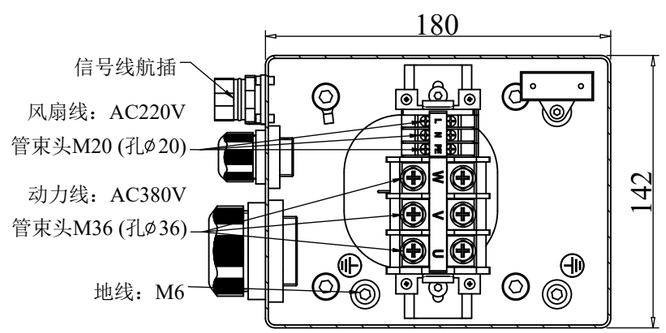


A-A接线盒

1、电机转向，从轴伸端视 CW
2、西门子驱动器调零 60±2°
3、电机吊耳：F05/08/10用90度吊耳
F13/16/20用平板吊耳

| 产品型号 | L | L1 | L2 | L3 | L4 |
|---|---|---|---|---|---|
| 665K08BB_XNUJ3EN | 377 | 82 | 122 | 130.5 | 56 |
| 665K10BB_XNUJ3EN | 413 | 82 | 122 | 166.5 | 56 |
| 665K13BB_XNUJ3EN | 449 | 82 | 122 | 202.5 | 56 |
| 665K16BB_XNUJ3EN | 485 | 100 | 158 | 238.5 | 70 |
| 665K20BB_XNUJ3EN | 557 | 100 | 158 | 310.5 | 70 |

⚠ 注："X"为O是光轴，为K是平键轴

| | | | | | | | | |
|---|---|---|---|---|---|---|---|---|
| | | | | | 編號 | 規格或名稱 | 數量 | 材質 | 版本 |
| | | | | | | | 1 | | V2 |
| ⚠1 | 添加光轴、平键轴注释 | | | 20231025 | | 宁波弘讯科技股份有限公司 | | | |
| 記號 | 内容 | | 設變編號 | 日期 | | | | | |
| 校核 | 潘沛城 | 20230227 | 比例 | 1/1 | 第3角法 | 圖名 | 平键电机安装尺寸图 | 機型 | |
| 繪圖 | 吕素祥 | 20230227 | 單位 | mm | | | | 圖號 | 665KXXBB_XNUJ3EN |

编号：MAP202303022873